9a Ph
Tafelbilder

Die FlipFlop-Schaltung ("1bit-Speicher)

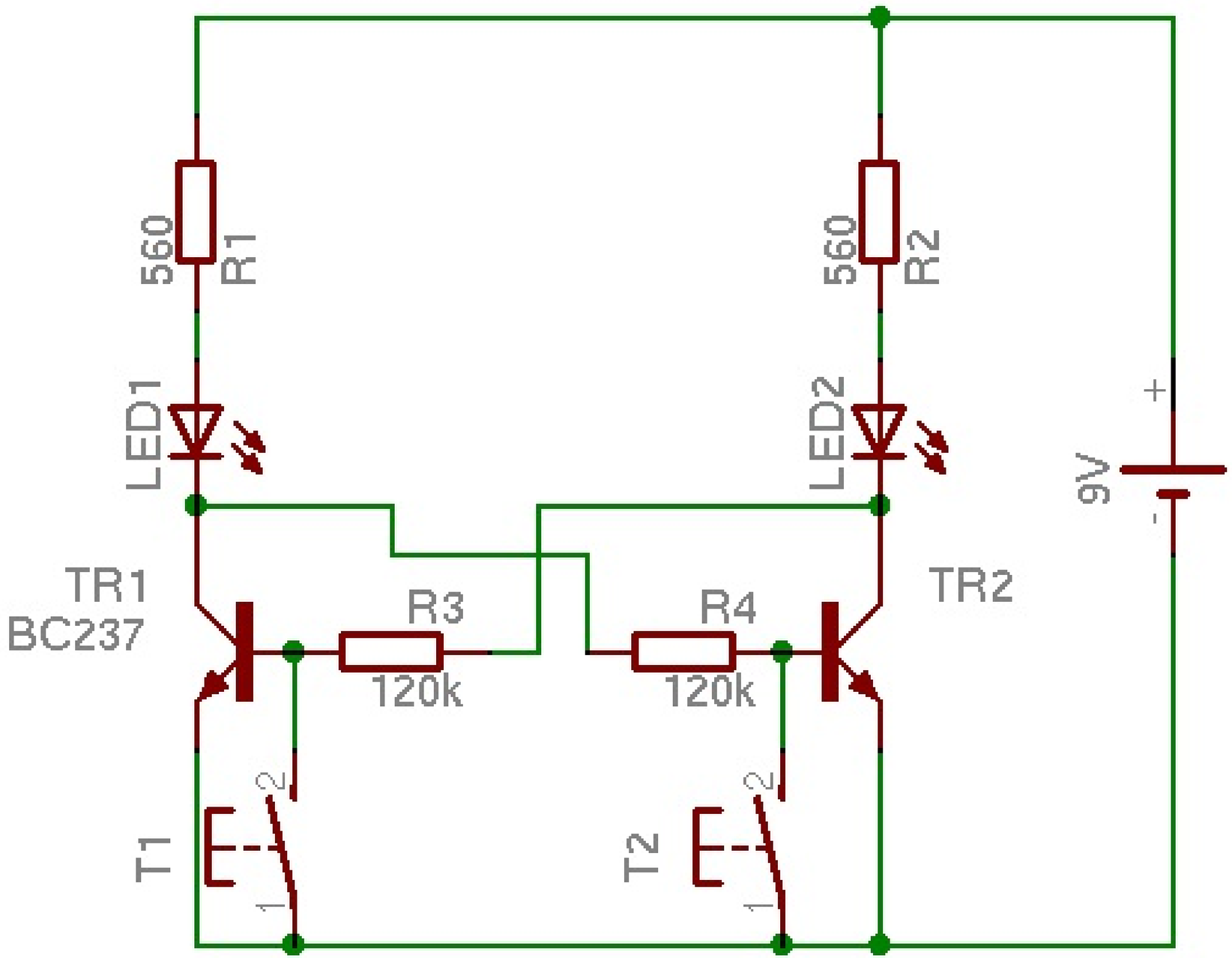

$R_x \approx 20 \cdot R_{LDR}$ (bei Helligkeit)
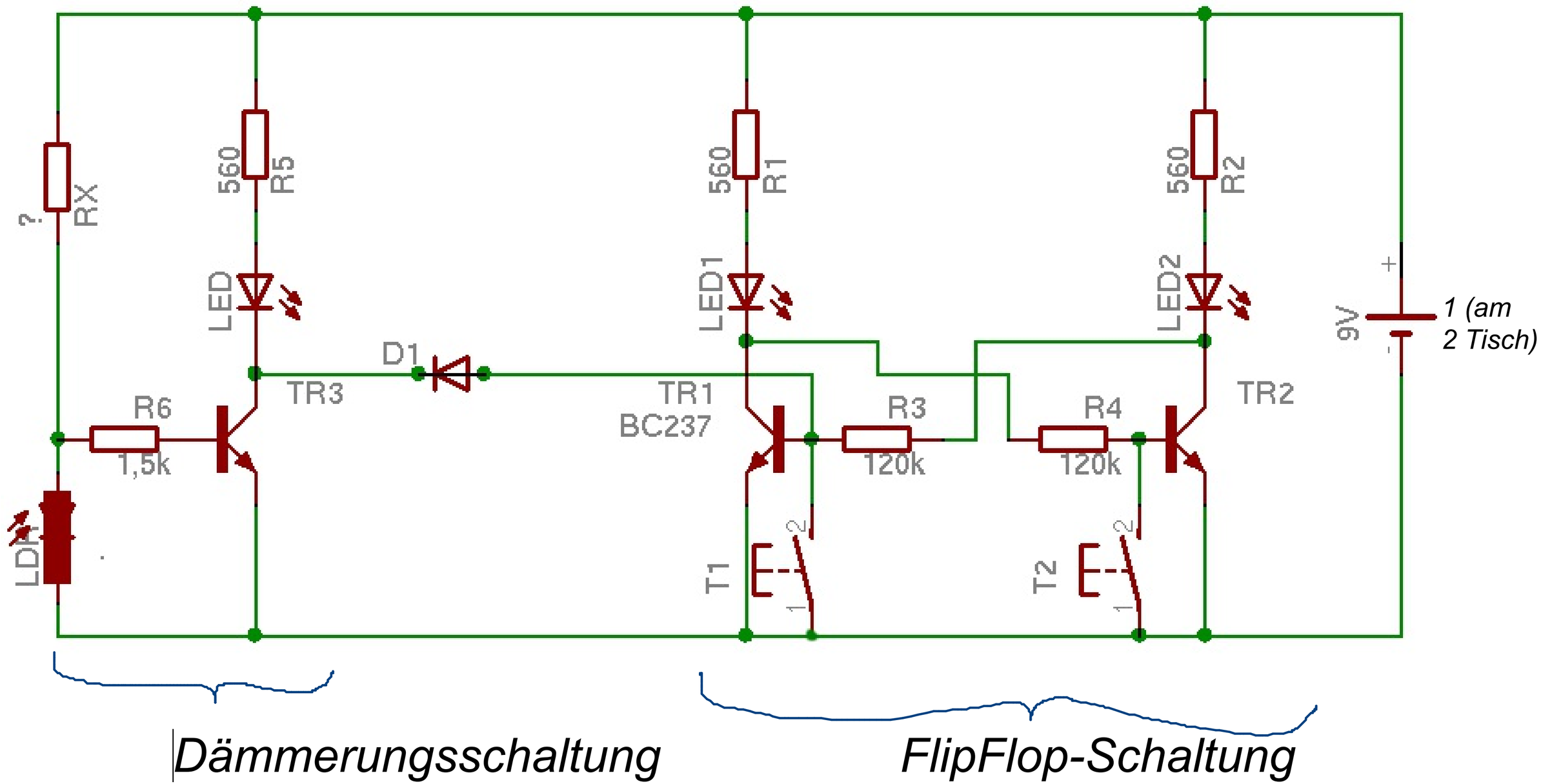
Alarmanlage mit Speicher (FlipFlop)