Der 1-bit-Speicher: FlipFlop

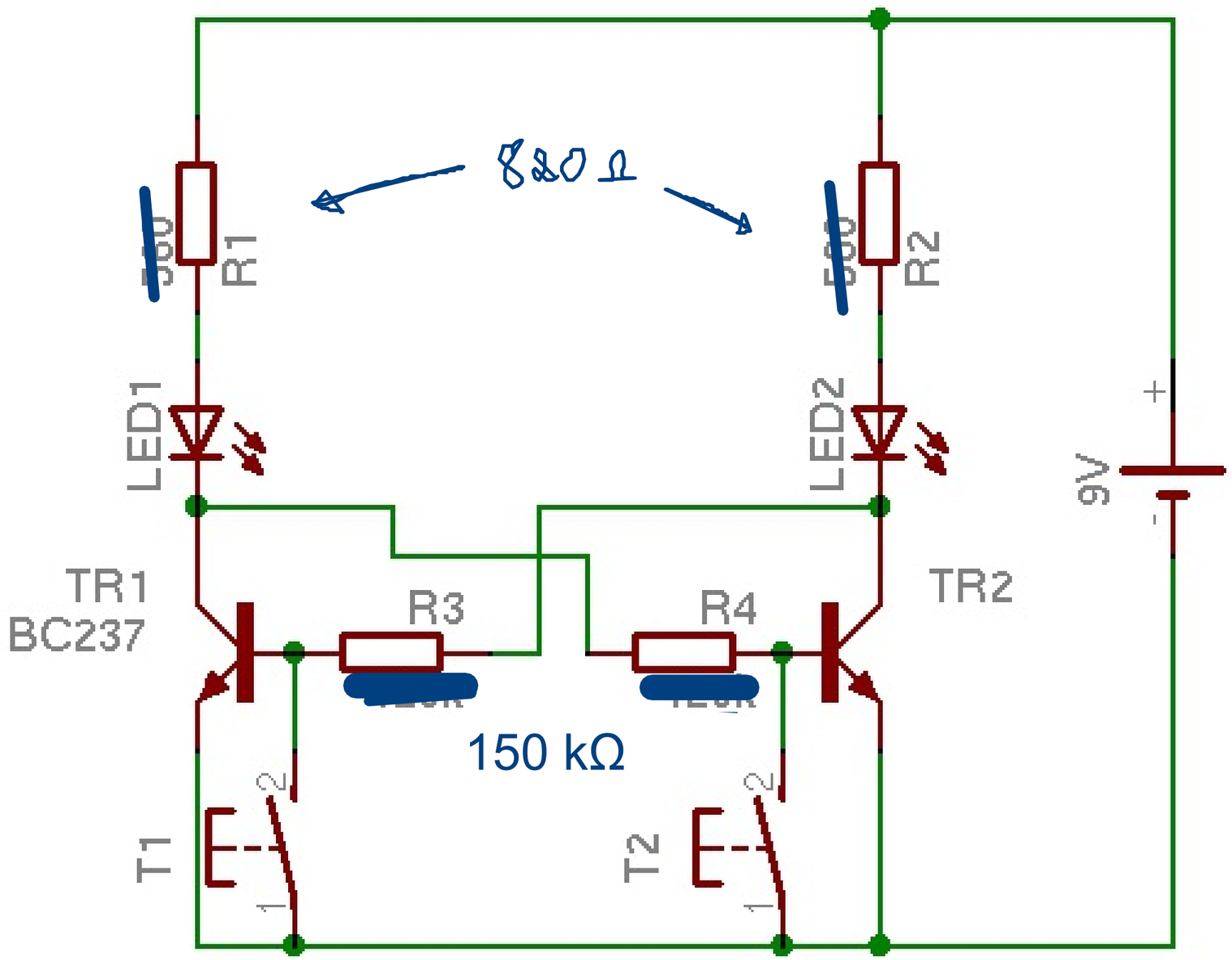

Alarmanlage mit Speicher

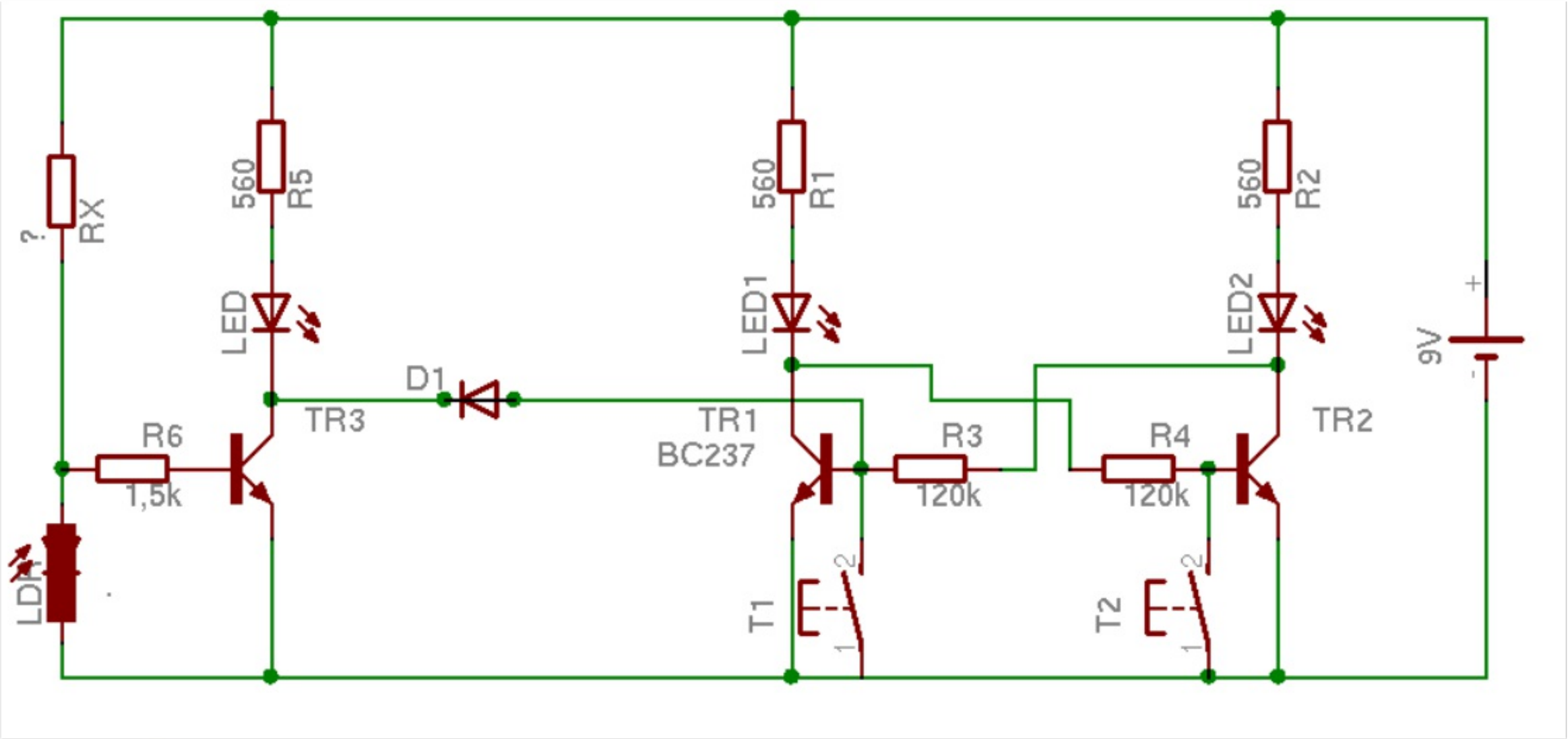

Statt 560 Ω : 820 Ω

Statt 1,5 kΩ : 2,7 kΩ

statt 120 kΩ : 150 kΩ

Baut zunächst die Dämmerungs- und die FlipFlop-Schaltung getrennt auf und testet, ob sie funktionieren.
Mit der Diode D1 koppelt ihr dann die beiden Schaltungen derart, dass die linke Schaltung die Funktion des Tasters T1 übernimmt:
Wenn TR3 geöffnet ist, liegt sein Kollektor und damit auch die Basis von TR1 direkt am Minuspol => LED1 geht aus und LED2 geht an und bleibt an!

Was brauche ich für einen Elektronik-Experimentierbaukasten?

1. www.reichelt.de 2. www.conrad.de 3. www.elv.de 4. www.opitec.de

(in Klammern die empfohlenen Bezugsquellen)

Steckplatine (2)
Widerstände (1,4)
Transistoren (4,1)
LEDs (1,4)
LDR (1,4)
Kondensatoren (4,1)
9V-Blockbatterie + Batterieclip (4,1)

Anleitungen & Schaltpläne:
ernesti.st-anna-schule.de -> "Physik-Ordner" -> "elektronik"
www.elektronik-kompendium.de
www.elektronik-kurs.de
www.dg4fac.de/elektronik
u.v.m.

<-- 3.12.2012